DS75S-950BL2

NEOMOUNTS DS75S-950BL2 BRAZO DE

ESPECIFICACIONES

GENERAL

Tamaño mín. pantalla*	17 inch
Tamaño máx. pantalla*	32 inch
Peso mínimo	1 kg (por pantalla)
Peso máximo	8 kg (por pantalla)
Pantallas	2
VESA mínimo	75x75 mm
VESA máximo	100x100 mm
Montaje en escritorio	Anilla Abrazadera
Distancia a la pared	20,4-74,1 cm

FUNCIONALIDAD

Tipo	Movimiento completo
Ajuste de altura	19,1-52,7 cm
Ajuste de ancho	107,4 cm
Ajuste de profundidad	17,3-71 cm
Inclinación (grados)	+60°, -60°
Giro (grados)	+90°, -90°
Rotación (grados)	+180°, -180°
Altura	108,5 cm
Ancho	83,3 cm
Profundidad	73,9 cm
Tipo de ajuste	Resorte de gas

INFORMACIÓN

Serie	NEXT One
Color	Negro
Material principal	Aluminio
Garantía	10 años
EAN code	8717371441579

*Nota: Los tamaños en pulgadas indicados son sólo una indicación, combinados con el peso y los tamaños VESA. El peso máximo y el tamaño VESA son restricciones absolutas para los productos y no deben superarse.

Neomounts

Neomounts

Neomounts NEXT One DS75S-950BL2 Barra transversal para brazo de monitor 2 pantallas - 17-32" - 1-8 kg/pantalla - resorte de gas - Tope-a-180° - Topfix - Modelo de Fácil Montaje - embalaje 100% libre de plástico - negro

El Neomounts DS75S-950BL2 NEXT One es un soporte de escritorio de movimiento completo para dos pantallas de hasta 32" con una capacidad máxima de peso de 8 kg por pantalla. La versatilidad de la tecnología de inclinación (120°), rotación (360°) y giro (180°) permite al soporte cambiar a cualquier ángulo de visión para beneficiarse completamente de las capacidades de la pantalla. Además, el soporte cuenta con ajuste de altura mediante resorte de gas (19,1-52,7 cm) y ajuste de profundidad (17,3-71 cm), para crear la posición de trabajo perfecta. Las pantallas pueden ajustarse individualmente en altura, para garantizar una alineación perfecta de la pantalla. Además, gracias a la flexibilidad de los cabezales VESA, las pantallas pueden colocarse en instalaciones de cabinas grandes. La agarradera es ajustable en altura para una máxima comodidad.

El DS75S-950BL2 incorpora el ingenioso mecanismo de parada de 180°, que permite ajustar el soporte con seguridad incluso cuando está colocado cerca de una pared o panel de separación sin hacer contacto con la pared. El sistema inteligente de gestión de cables garantiza un enrutamiento ordenado de los cables.

Las placas VESA negras y el travesaño del NEXT One se integran con estilo en la parte trasera negra de su pantalla. El DS75S-950BL2 es adecuado para pantallas que cumplen con el patrón de agujeros VESA 75x75 o 100x100 mm. Para patrones de agujeros no estándar, Neomounts dispone de varias placas adaptadoras VESA opcionales. El brazo del monitor está equipado con un sistema de liberación rápida VESA y viene con una abrazadera topfix y un ojal para una instalación rápida y fácil.

El embalaje del soporte de escritorio DS75S-950BL2 es 100% libre de plástico y hecho enteramente de cartón y papel. Los productos NEXT One cuentan con un periodo de garantía ampliado de 10 años.

Neomounts®

DS75S-950BL2 NEOMOUNTS DS75S-950BL2 BRAZO DE

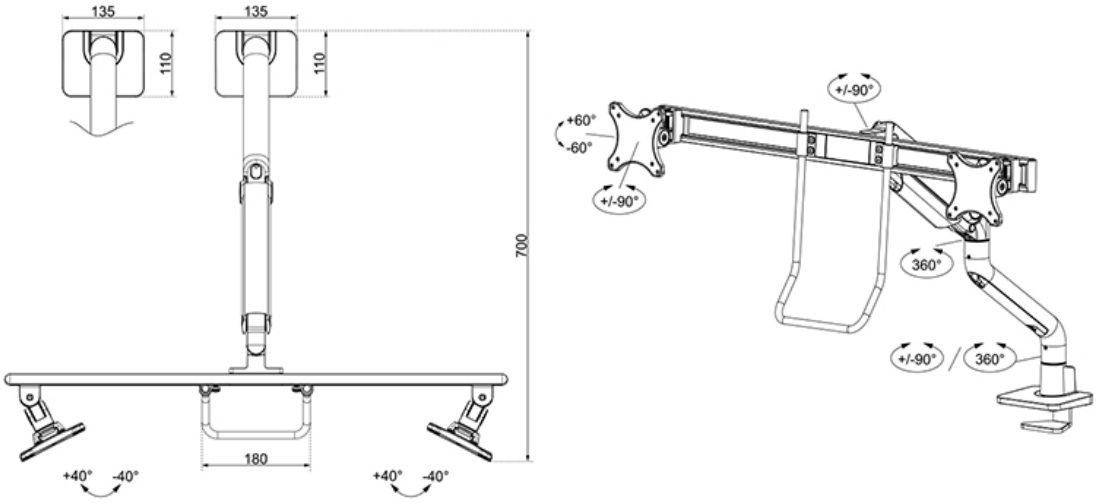

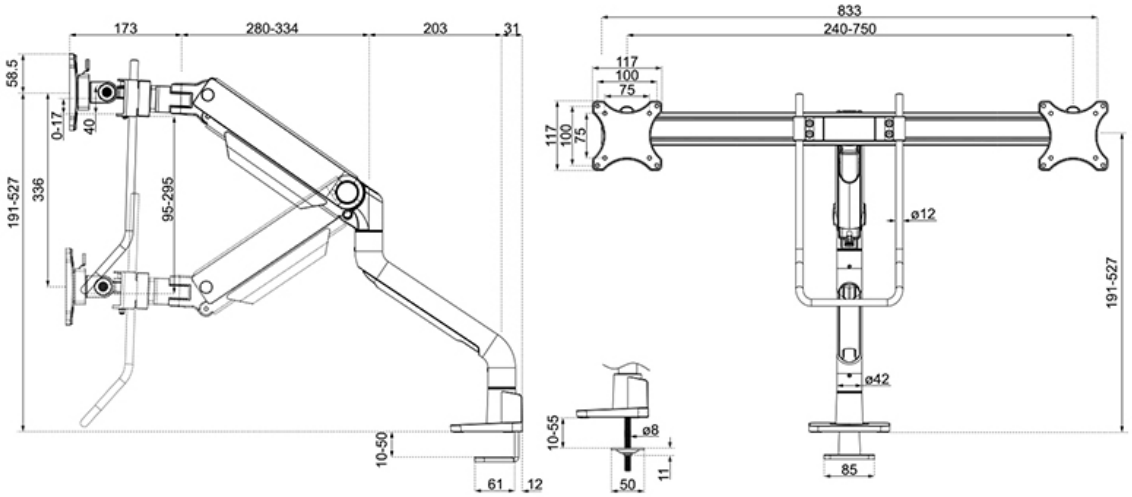

Neomounts

Measuring unit: mm