FPMA-D960GROMMET NEOMOUNTS FPMA-D960GROMMET PLACA DE

ESPECIFICACIONES

GENERAL

Tamaño mín. pantalla*	10 inch
Tamaño máx. pantalla*	30 inch
Peso mínimo	0 kg (por pantalla)
Peso máximo	12 kg (por pantalla)
Montaje en escritorio	Anilla

FUNCIONALIDAD

Tipo	Fijo
Altura	40 cm
Tipo de ajuste	Manual

INFORMACIÓN

Color	Negro
Material principal	Acero
Garantía	5 años
EAN code	8717371444037

*Nota: Los tamaños en pulgadas indicados son sólo una indicación, combinados con el peso y los tamaños VESA. El peso máximo y el tamaño VESA son restricciones absolutas para los productos y no deben superarse.

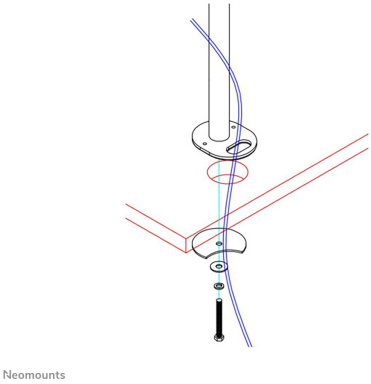

Neomounts FPMA-D960GROMMET Placa de montaje con tubo para soporte escritorio - 10-30" - máx 12 kg - adecuado para FPMA-D960 - negro

Neomounts arandela para brazo de la pantalla LCD. Esta placa pasacables permite al brazo de la pantalla LCD que se monta a través de la mesa. Crear una necesidad la organización de los cables a través del orificio del cable de su escritorio de trabajo.

Este modelo se puede utilizar con los siguientes brazo de la pantalla:
FPMA-D960, FPMA-D960D & FPMA-D960NOTEBOOK.

FPMA-D960GROMMET NEOMOUNTS FPMA-D960GROMMET PLACA DE

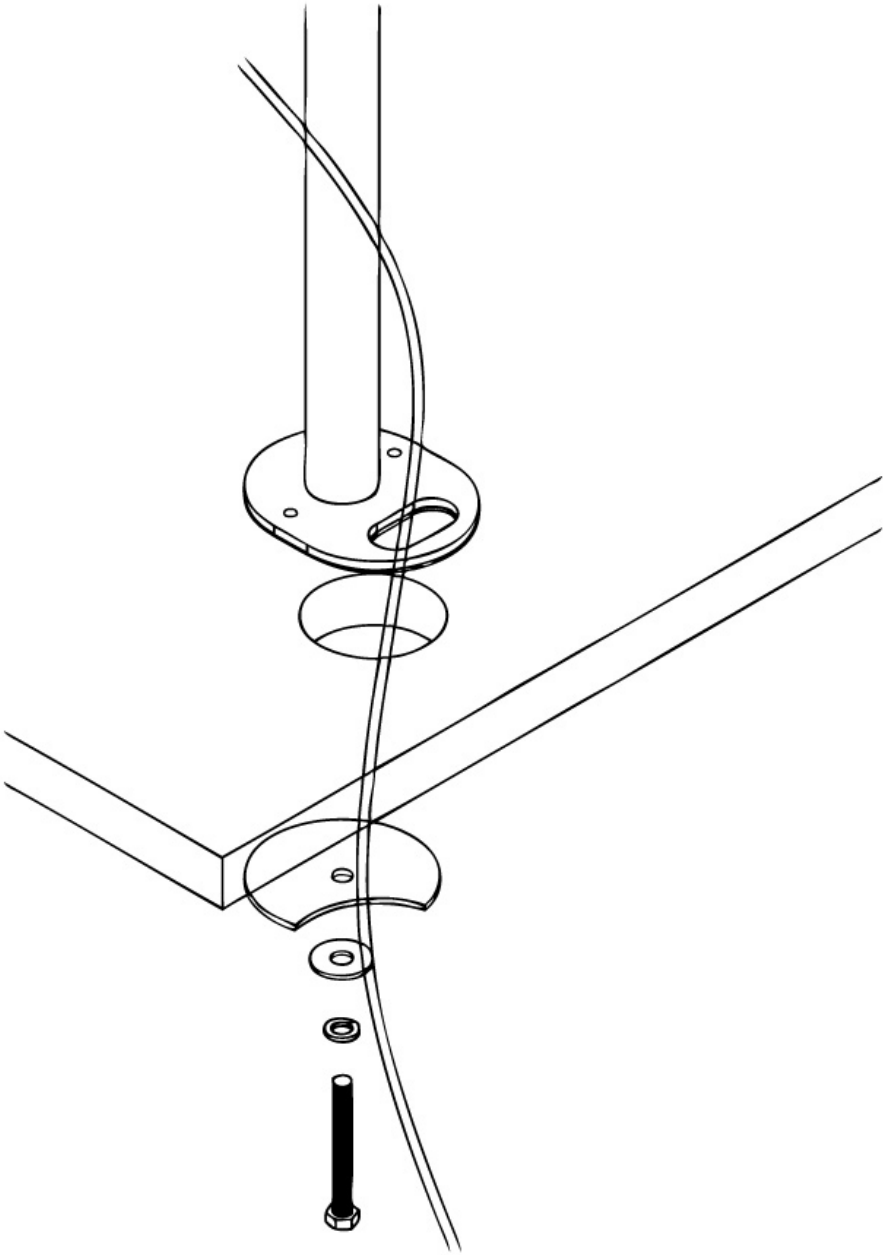

Neomounts