DS10-200SL1

ESPECIFICACIONES

GENERAL

Tamaño mín. pantalla*	0 inch
Tamaño máx. pantalla*	7 inch
Pantallas	1
Instalación en sobremesa	Soporte de pie

FUNCIONALIDAD

Tipo	Inclinación Girar
Ajuste de altura	17-27,5 cm
Ajuste de ancho	10,5 cm
Ajuste de profundidad	10,5 cm
Inclinación (grados)	180°
Giro (grados)	360°
Tipo de ajuste	Manual

INFORMACIÓN

Color	Plata
Material principal	Aluminio
Garantía	5 años
EAN code	8717371448493

*Nota: Los tamaños en pulgadas indicados son sólo una indicación, combinados con el peso y los tamaños VESA. El peso máximo y el tamaño VESA son restricciones absolutas para los productos y no deben superarse.

NEOMOUNTS DS10-200SL1 SOPORTE PARA

Neomounts DS10-200SL1 Soporte para teléfonos de hasta 7" - altura ajustable - universal - plata

El Neomounts DS10-200SL1 es un soporte ajustable en altura para teléfonos inteligentes de hasta 7". La inteligente opción de inclinación (180°) permite que el soporte cambie al ángulo de visión ideal. Además, el soporte se puede ajustar en altura de 17 a 27,5 cm. El soporte para teléfono es ideal para realizar videollamadas con manos libres, ver una película o jugar.

Gracias a la configuración abierta, el puerto de carga permanece accesible y los cables de carga se pueden enrutar a la parte posterior del soporte. El diseño ligero hace que el soporte sea ideal para llevarlo a donde quiera. Las almohadillas de silicona antideslizantes y la tapa de seguridad garantizan un posicionamiento sólido de su teléfono.
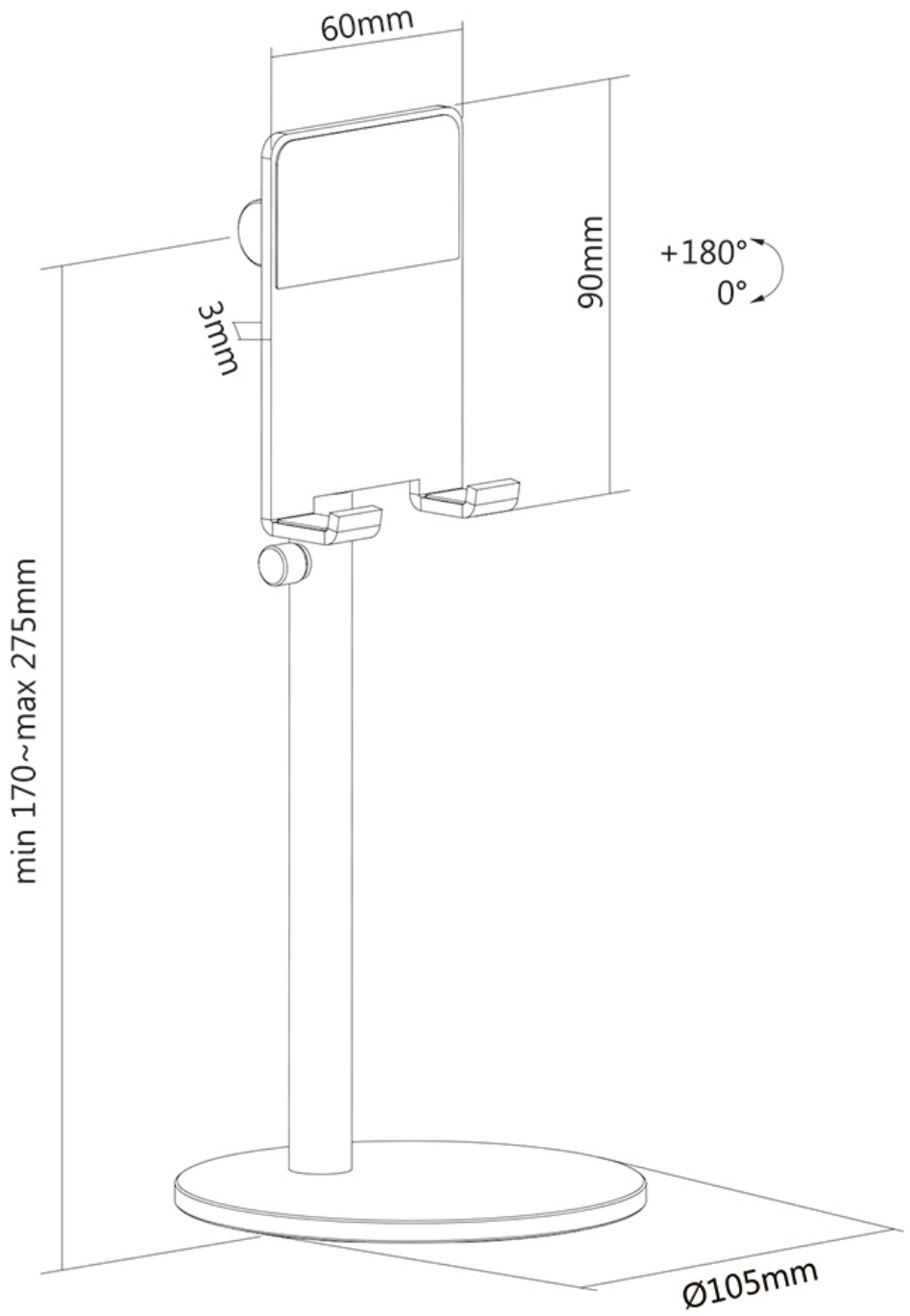
DS10-200SL1 **NEOMOUNTS DS10-200SL1 SOPORTE PARA**