DS70-810BL1

NEOMOUNTS DS70-810BL1 BRAZO DE

ESPECIFICACIONES

GENERAL

Tamaño mín. pantalla*	17 inch
Tamaño máx. pantalla*	32 inch
Peso mínimo	1 kg (por pantalla)
Peso máximo	9 kg (por pantalla)
Peso max. curva/ultra ancha	9 kg (por pantalla)
Pantallas	1
VESA mínimo	75x75 mm
VESA máximo	100x100 mm
Montaje en escritorio	Anilla Abrazadera

FUNCIONALIDAD

Tipo	Movimiento completo
Ajuste de altura	26,5-55 cm
Ajuste de profundidad	0-49 cm
Inclinación (grados)	+45°, -45°
Giro (grados)	+90°, -90°
Rotación (grados)	+180°, -180°
Altura	61,5 cm
Ancho	11,7 cm
Profundidad	55,5 cm
Tipo de ajuste	Resorte de gas

INFORMACIÓN

Color	Negro
Material principal	Acero
Garantía	5 años
EAN code	8717371449216

*Nota: Los tamaños en pulgadas indicados son sólo una indicación, combinados con el peso y los tamaños VESA. El peso máximo y el tamaño VESA son restricciones absolutas para los productos y no deben superarse.

Neomounts DS70-810BL1 Brazo de monitor 1 pantalla - 17-32" - 1-9 kg - resorte de gas - Tope-a-180° - modelo T-Rex para ahorro de espacio - negro

El Neomounts DS70-810BL1 es un soporte de escritorio de movimiento completo para una pantalla plana de hasta 32" con una capacidad de peso máxima de 9 kg. La versátil tecnología de inclinación (90°), rotación (360°) y giro (180°) permite que el soporte cambie a cualquier ángulo de visión para aprovechar al máximo las capacidades de su pantalla. Además, el soporte cuenta con ajuste de altura mediante resorte de gas (26,5-55 cm) y ajuste de profundidad (0-49 cm), para crear la posición de trabajo perfecta. Además, el DS70-810BL1 cuenta con el ingenioso mecanismo de bloqueo de 180°, que le permite ajustar el soporte de forma segura incluso cuando está colocado cerca de una pared o un panel de separación sin hacer contacto con la pared. Los clips inteligentes para la gestión de los cables garantizan un enrutamiento ordenado de los mismos.

Gracias a los cortos brazos superiores T-Rex®, sólo se requiere una profundidad mínima cuando se coloca cerca de una pared o panel de separación. Esto permite colocar la pantalla más lejos del usuario, lo que es mejor para los ojos y también deja más espacio para una buena postura de trabajo ergonómica. El DS70-810BL1 es adecuado para pantallas que cumplen con el patrón de agujeros VESA 75x75 o 100x100mm. Los patrones de agujeros desviados se pueden cubrir utilizando una de las placas adaptadoras VESA de Neomounts. El DS70-810BL1 está equipado con un sistema VESA de liberación rápida para una fácil instalación y viene con una abrazadera de escritorio y una arandela.

Neomounts®

DS70-810BL1 NEOMOUNTS DS70-810BL1 BRAZO DE

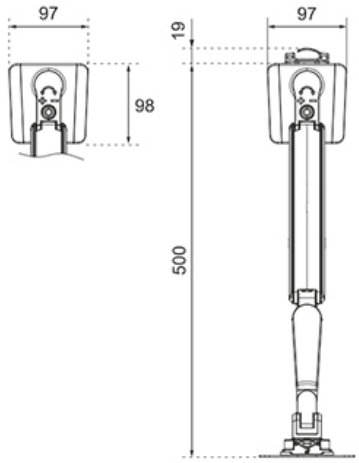

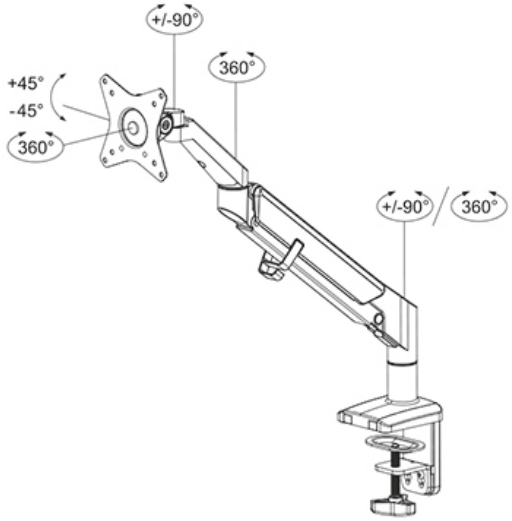

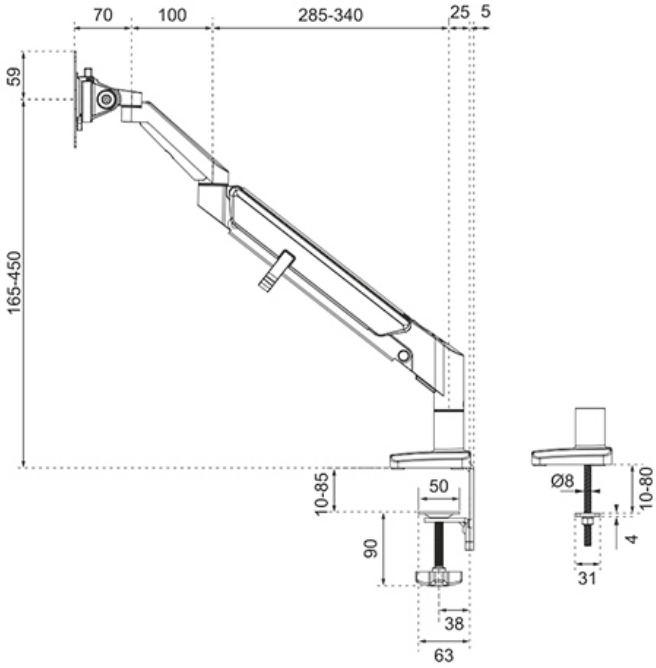

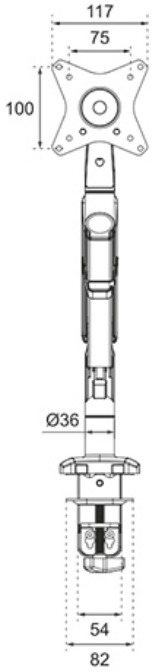

Neomounts

Measuring unit: mm