FL50-540BL1

ESPECIFICACIONES

GENERAL

Tamaño mín. pantalla*	37 inch
Tamaño máx. pantalla*	70 inch
Peso mínimo	0 kg (por pantalla)
Peso máximo	50 kg (por pantalla)
Pantallas	1
VESA mínimo	100x100 mm
VESA máximo	600x400 mm

FUNCIONALIDAD

Ajuste de altura	128,5-145 cm
Inclinación (grados)	+5°, -12°
Altura	166,5 cm
Ancho	87,1 cm
Profundidad	67,8 cm
Tipo de ajuste	Manual

INFORMACIÓN

Color	Negro
Material principal	Acero
Garantía	5 años
EAN code	8717371449278

*Nota: Los tamaños en pulgadas indicados son sólo una indicación, combinados con el peso y los tamaños VESA. El peso máximo y el tamaño VESA son restricciones absolutas para los productos y no deben superarse.

NEOMOUNTS FL50-540BL1 CARRO PARA TV

Neomounts FL50-540BL1 Carro para TV - 37-70" - máx 50 kg - manual alt. 128,5-145 cm - VESA 100x100-600x400 - negro

El Neomounts FL50-540BL1 es un soporte de suelo móvil para pantallas planas de hasta 70" con una capacidad de carga máxima de 50 kg. El soporte de suelo tiene cuatro configuraciones de altura y una opción de inclinación (17°) para crear el ángulo de visión óptimo.

El carro cuenta con cuatro sólidas ruedas giratorias -de las cuales dos con freno- que le permiten utilizar el soporte de suelo donde quiera. Un ingenioso sistema de gestión de cables oculta y dirige los cables desde el soporte hasta la pantalla plana.

El FL50-540BL1 está empaquetado de forma compacta para un transporte y almacenamiento optimizados.

Neomounts®

FL50-540BL1 NEOMOUNTS FL50-540BL1 CARRO PARA TV

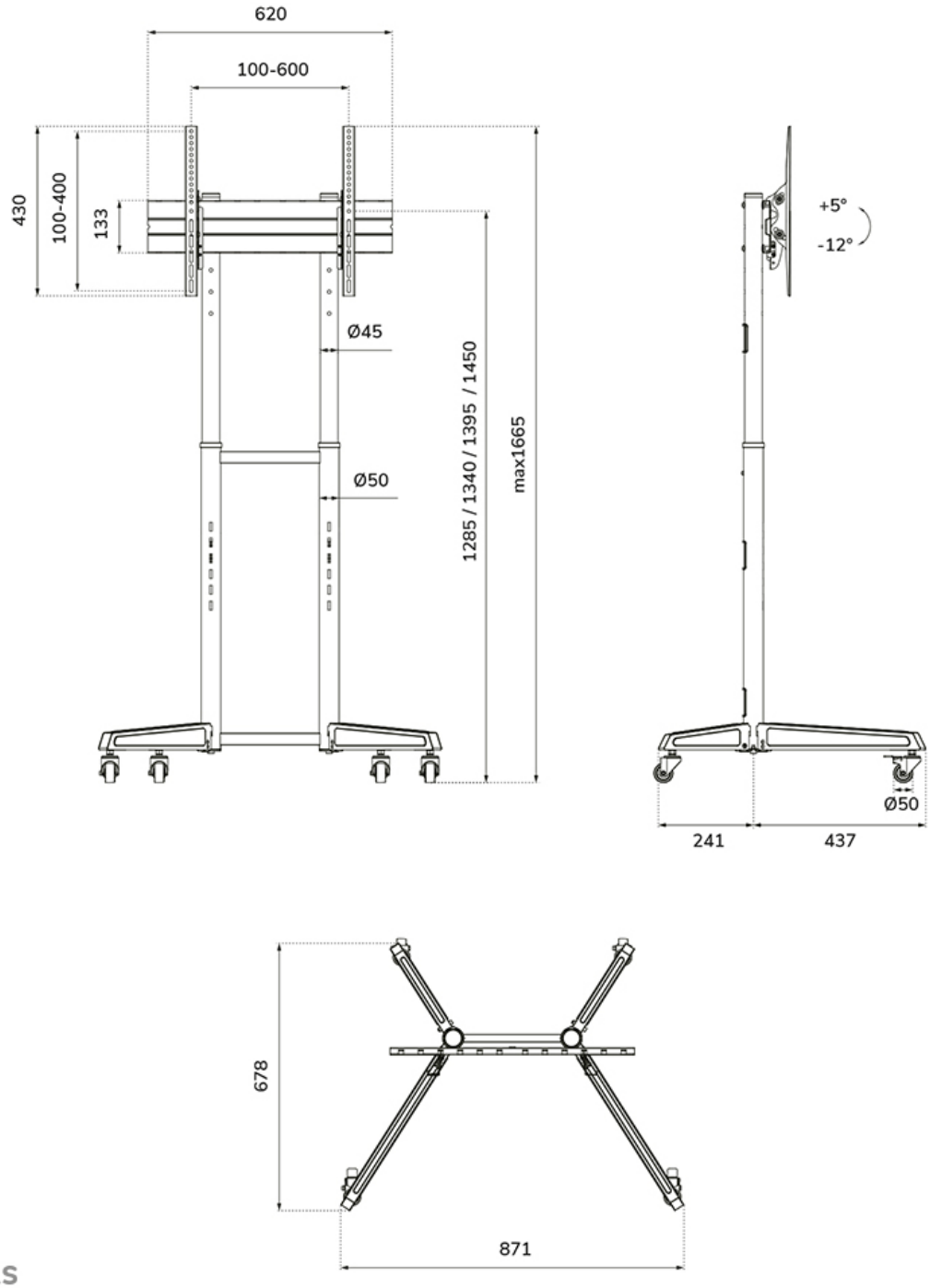

Neomounts