FPMA-DTB200

ESPECIFICACIONES

GENERAL

Tamaño mín. pantalla*	10 inch
Tamaño máx. pantalla*	24 inch
Peso mínimo	0 kg (por pantalla)
Peso máximo	10 kg (por pantalla)
Pantallas	6
VESA mínimo	75x75 mm
VESA máximo	100x100 mm
Montaje en escritorio	Abrazadera

FUNCIONALIDAD

Tipo	Fijo
Ajuste de altura	0-70 cm
Ajuste de profundidad	8 cm
Tipo de ajuste	Manual

INFORMACIÓN

Color	Plata
Material principal	Aluminio
Garantía	5 años
EAN code	8717371442279

*Nota: Los tamaños en pulgadas indicados son sólo una indicación, combinados con el peso y los tamaños VESA. El peso máximo y el tamaño VESA son restricciones absolutas para los productos y no deben superarse.

BARRA DE HERRAMIENTAS NEOMOUNTS

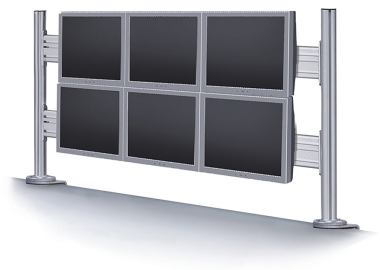

La FPMA-DTB200 es una guía doble donde pueden instalarse varias pantallas LCD/LED/TFT.

La barra de herramientas Neomounts le permite montar varias pantallas en un bar. Usted será capaz de rotar, girar y mover la pantalla de la izquierda a la página derecha de la barra con mucha facilidad.

Se puede montar esta barra de herramientas en su escritorio con la abrazadera de escritorio suministrado y erradicar los cables en el sitio de nuevo el listón muy ordenada.

Esta barra de herramientas tiene Consit de dos partes: La FPMA-DTB200 (barra de herramientas) y el FPMA-DTBW200 (soporte). Cada pantalla tiene un soporte. Por lo tanto la cantidad de los barckets necesarios depende de la pantalla de su montaje.

Artículo FPMA-DTBW200 es la conexión entre la barra y la pantalla. Este soporte se adapta a todas las pantallas de hasta 24" (61 cm) pulgadas y 10 kilos, con un agujero patern VESA de los siguientes tamaños: 75x75 mm. Si se necesita VESA100, adaptador artículo FPMA-VESA100 necesidades para comprar adicionalmente. Para diferentes paterns agujeros VESA, consulte a su supllier.

La barra de herramientas Neomounts es una solución perfecta para todo el control / salas de operaciones y centros de llamadas.
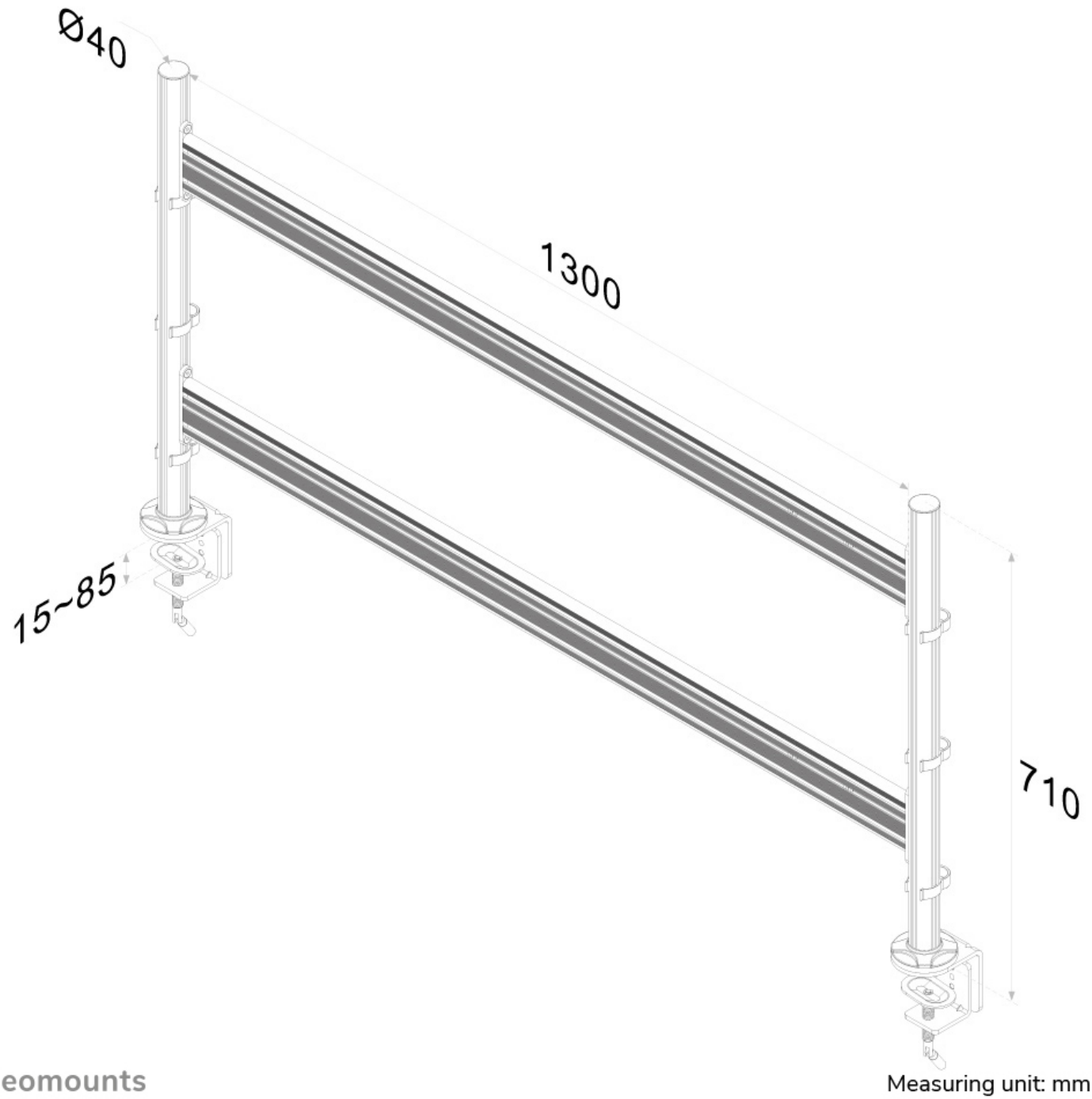
FPMA-DTB200 BARRA DE HERRAMIENTAS NEOMOUNTS