LED-VW1750BLACK

SOPORTE DE PARED NEOMOUNTS PARA TV

ESPECIFICACIONES

GENERAL

Tamaño mín. pantalla*	32 inch
Tamaño máx. pantalla*	55 inch
Peso mínimo	0 kg (por pantalla)
Peso máximo	35 kg (por pantalla)
Pantallas	1
VESA mínimo	200x200 mm
VESA máximo	600x400 mm
Distancia a la pared	4,9-22,3 cm

FUNCIONALIDAD

Tipo	Fijo
Ajuste de altura	54 cm
Ajuste de ancho	101 cm
Ajuste de profundidad	4,9-22,3 cm
Bloqueable	No bloqueable
Tipo de ajuste	Micro ajuste
Ajuste de la pared de video	Pull-out

INFORMACIÓN

Color	Negro
Material principal	Acero
Garantía	5 años
EAN code	8717371447311

*Nota: Los tamaños en pulgadas indicados son sólo una indicación, combinados con el peso y los tamaños VESA. El peso máximo y el tamaño VESA son restricciones absolutas para los productos y no deben superarse.

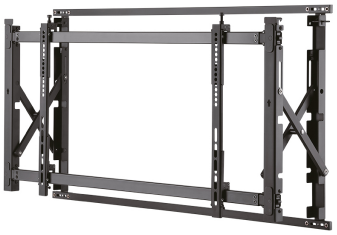

El LED-VW1750BLACK es un soporte de pared ampliable para pantallas LCD/LED/Plasma de hasta 55" (140 cm).

El soporte de pared Neomounts LCD/LED/Plasma le permite montar un televisor LCD, LED o plasma a cualquier pared. Causa del patrón de orificios flexible de este sistema es el soporte de pared utilizable para casi todos los televisores de hasta 55" (140 cm).

Este soporte de pared es fácil de instalar utilizando el patrón de agujeros VESA en la parte posterior de su televisor.

Este soporte de pared está diseñado especialmente para ser utilizado en las paredes de vídeo. La pantalla puede ser fácilmente extraída.

LED-VW1750BLACK SOPORTE DE PARED NEOMOUNTS PARA TV

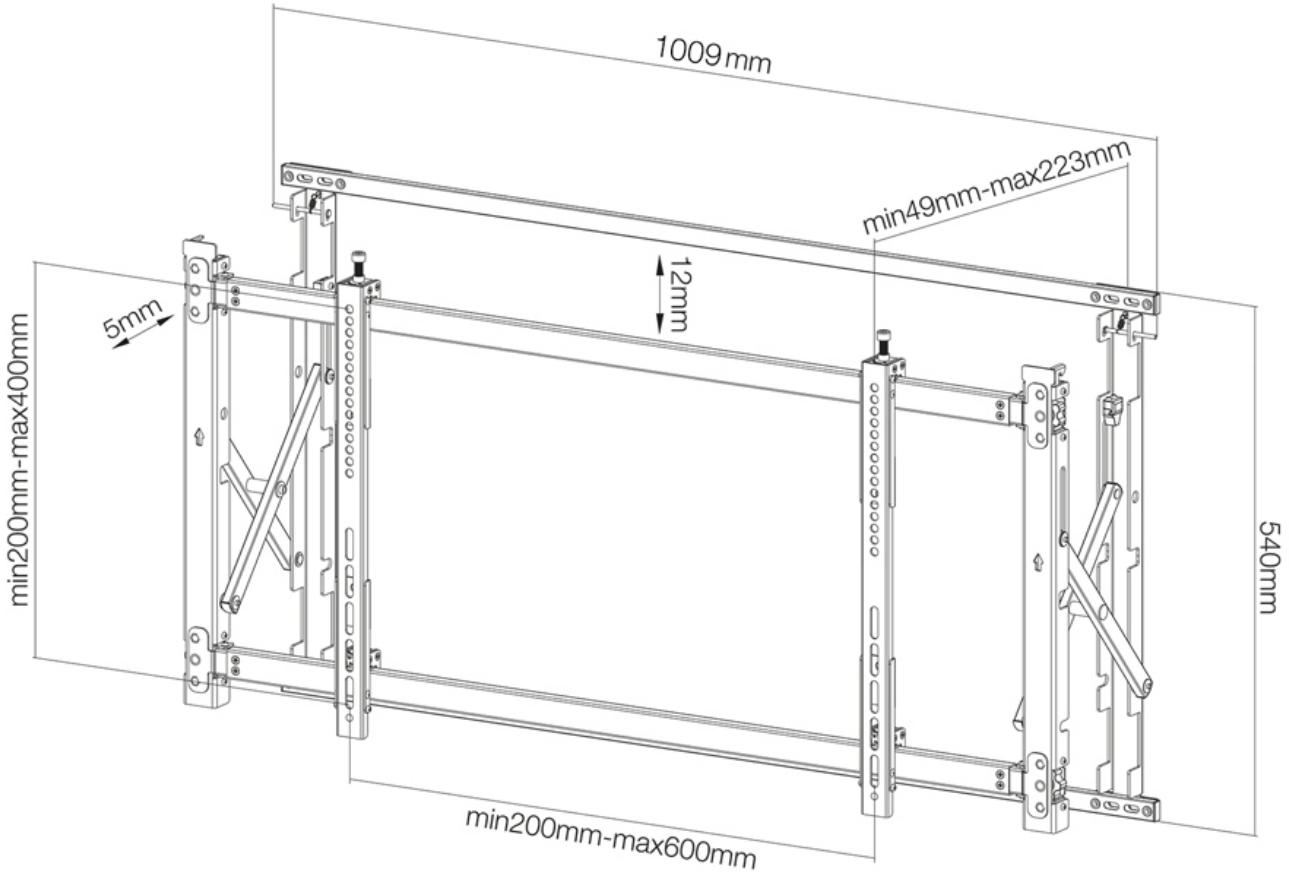

Neomounts