SPEAKER-W100

ESPECIFICACIONES

GENERAL

Peso mínimo	0 kg (por pantalla)
Peso máximo	3.5 kg (por pantalla)
Distancia a la pared	14 cm

FUNCIONALIDAD

Tipo	Inclinación Rotar Girar Movimiento completo
Ajuste de ancho	8,6 cm
Inclinación (grados)	180°
Giro (grados)	180°
Rotación (grados)	360°
Tipo de ajuste	Ninguno

INFORMACIÓN

Color	Negro
Material principal	Plástico
Garantía	5 años
EAN code	8717371441104

*Nota: Los tamaños en pulgadas indicados son sólo una indicación, combinados con el peso y los tamaños VESA. El peso máximo y el tamaño VESA son restricciones absolutas para los productos y no deben superarse.

NEOMOUNTS SPEAKER-W100 SOPORTE PARA

Neomounts SPEAKER-W100 Full motion Soporte para altavoz - máx 3.5 kg - universal - blanco

El altavoz para montaje en pared y techo Neomounts es ideal para montar sus altavoces a cualquier pared o techo. El sistema se puede inclinar y girar la forma en que lo requiera la mejor instalación de los altavoces.

El conjunto incluye todos los accesorios para el montaje de dos altavoces a la pared o en el techo. Incluye extensiones para el máximo beneficio de instalación. Los soportes de altavoces están disponibles en los altavoces de cine en casa blancas y en forma (pequeño) hasta 3,5 kilos.

Neomounts®

SPEAKER-W100 NEOMOUNTS SPEAKER-W100 SOPORTE PARA

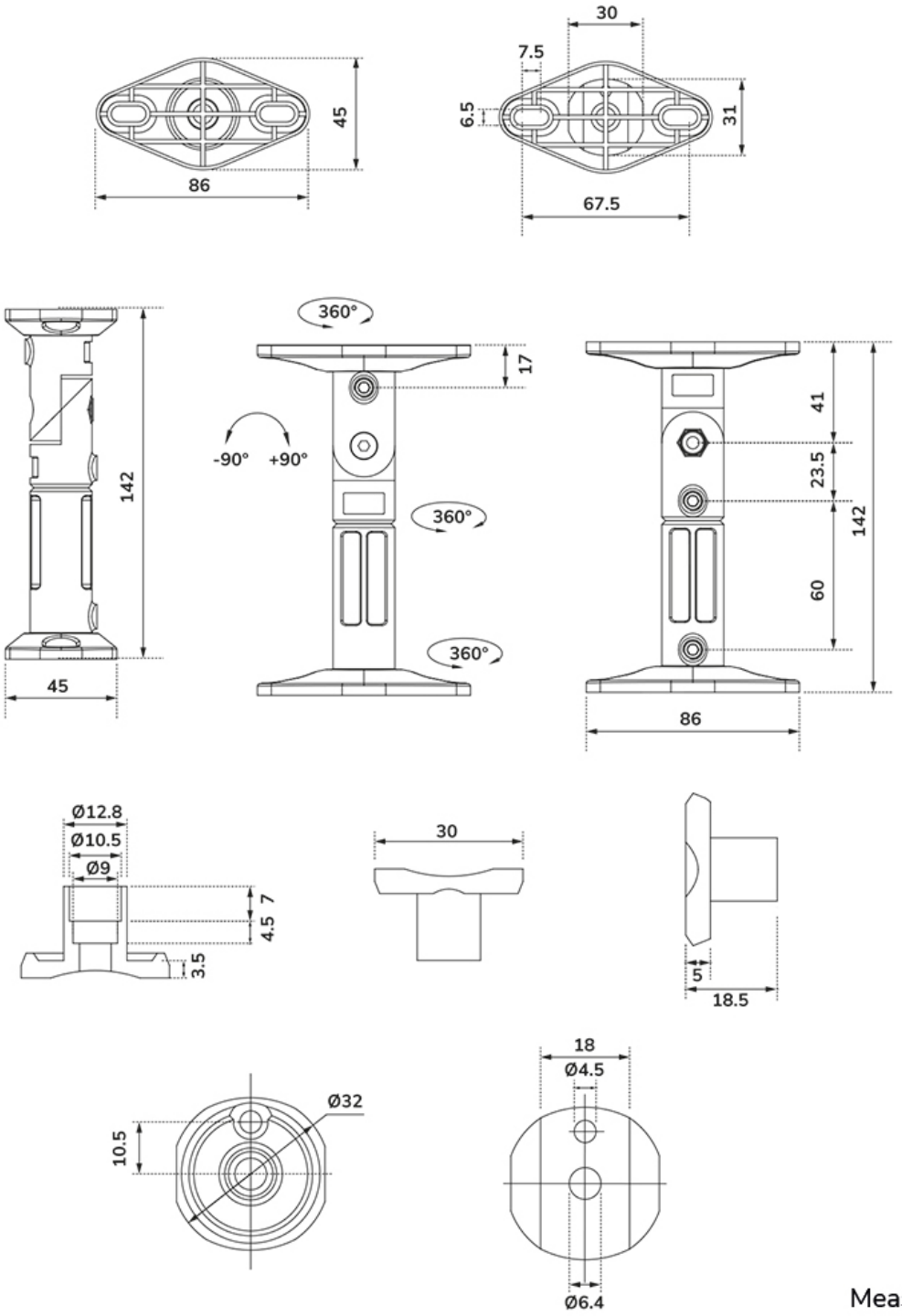

Neomounts

Measuring unit: mm